# HK PFE
Bomba de paletas

## Características

**Versión** gira a la derecha



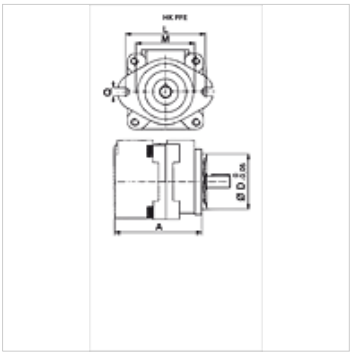

## Nota

Datos de rendimiento en 1500 rpm con fluido hidráulico con una viscosidad 24 mm2/s y 40 °C

## Descripción

bombas constantes con 12 paletas en el uso de rotor
nivelación de ciclo para funcionamiento de presión alta
bajo ruido de fondo

## Artículo

| Denominación | VFU | Presión max. | n min. | n max. | Qmáx a 7 bar max. | Qmáx a 210 bar max. | Ø eje | A | Conexión de presión SAE | Conexión de aspiración SAE | D | L | M | Q | Peso |
|---|---|---|---|---|---|---|---|---|---|---|---|---|---|---|---|
| | (cc) | (bar) | (rpm) | (rpm) | (L/min) | (L/min) | (mm) | (mm) | | | (mm) | (mm) | (mm) | (mm) | (kg) |
| **HK PFE 31 016 1DT** | 16,5 | 210 | 800 | 2800 | 23 | 16 | 19,05 | 134,5 | 3/4" | 1.1/4" | 82,5 | 106 | 73,0 | 11,1 | 9,00 |
| **HK PFE 31 022 1DT** | 21,6 | 210 | 800 | 2800 | 30 | 23 | 19,05 | 134,5 | 3/4" | 1.1/4" | 82,5 | 106 | 73,0 | 11,1 | 9,00 |
| **HK PFE 31 028 1DT** | 28,0 | 210 | 800 | 2800 | 40 | 33 | 19,05 | 134,5 | 3/4" | 1.1/4" | 82,5 | 106 | 73,0 | 11,1 | 9,00 |
| **HK PFE 31 036 1DT** | 35,6 | 210 | 800 | 2800 | 51 | 43 | 19,05 | 134,5 | 3/4" | 1.1/4" | 82,5 | 106 | 73,0 | 11,1 | 9,00 |
| **HK PFE 41 045 1DT** | 45,0 | 210 | 800 | 2500 | 64 | 57 | 22,22 | 160,0 | 1" | 1.1/2" | 101,6 | 146 | 107,0 | 14,3 | 14,00 |
| **HK PFE 41 056 1DT** | 55,8 | 210 | 800 | 2500 | 80 | 72 | 22,22 | 160,0 | 1" | 1.1/2" | 101,6 | 146 | 107,0 | 14,3 | 14,00 |
| **HK PFE 41 070 1DT** | 69,9 | 210 | 800 | 2500 | 101 | 91 | 22,22 | 160,0 | 1" | 1.1/2" | 101,6 | 146 | 107,0 | 14,3 | 14,00 |
| **HK PFE 41 085 1DT** | 85,3 | 210 | 800 | 2000 | 124 | 114 | 22,22 | 189,0 | 1" | 1.1/2" | 101,6 | 146 | 107,0 | 14,3 | 14,00 |
| **HK PFE 51 150 1DT** | 150,0 | 210 | 800 | 1800 | 215 | 197 | 31,75 | 186,5 | 1.1/4" | 2" | 127,0 | 181 | 143,5 | 17,5 | 26,00 |
| **HK PFE 52 090 3DT** | 90,0 | 250 | 1000 | 2000 | 128 | 111 | 34,88 | 189,0 | 1.1/4" | 2" | 127,0 | 181 | 143,5 | 17,5 | 32,14 |
| **HK PFE 52 110 3DT** | 109,6 | 250 | 1000 | 2200 | 157 | 138 | 34,88 | 189,0 | 1.1/4" | 2" | 127,0 | 181 | 143,5 | 17,5 | 32,14 |
| **HK PFE 52 129 3DT** | 129,2 | 250 | 1000 | 2200 | 186 | 163 | 34,88 | 189,0 | 1.1/4" | 2" | 127,0 | 181 | 143,5 | 17,5 | 32,14 |

VFU = volumen de extracción según las revoluciones – N = velocidad de giro

*Hemos revisado cuidadosamente esta publicación, pero no obstante no podemos excluir los errores y no garantizamos los datos que constan aquí.*