HK SH
Cilindros de émbolo hueco 700 bares

Características

Versión	Cabezal de cilindro templado Pistón cromado duro Retroceso del muelle
Presión de servicio	máx. 700 bares
Material	Acero
Volumen de suministro	con acoplamiento rápido manguito 3/8"-18 NPT



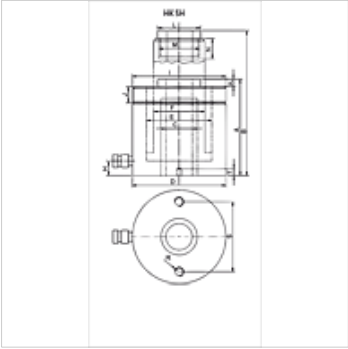

Nota

Attention: Please observe separate safety precautions for working with 700 bar equipment (see technical information)!

Descripción

Los cilindros de émbolo hueco se emplean para el accionamiento de la tracción y la presión.
Fijación simple mediante rosca en la carcasa del cilindro
Anillos rascadores del pistón para evitar la suciedad
Cabezal de soporte intercambiable

Artículo

Denominación			Carrera	Superficie	A	B	C	D	E	F	H	I	J	K	L	M	N	R	S	T	Volumen	Peso
	(kN)	(t)	(mm)	(cm2)	(mm)	(mm)	(mm)	(mm)	(mm)	(mm)	(mm)		(mm)	(mm)	(mm)		(mm)		(mm)	(mm)	(cc)	(kg)
HK SH 01204	121,0	12	40	17,6	124	164	20,5	75	55	40	19	2.3/4" -16	30	2,5	55	M28 x 1,5	7	5/16" -18	50,8	12	70	4,0
HK SH 01208	121,0	12	76	17,6	176	252	20,5	75	55	40	19	2.3/4" -16	30	2,5	55	M28 x 1,5	18	5/16" -18	50,8	12	134	4,8
HK SH 02215	217,0	22	150	32,0	318	468	27,0	105	75	56	23	3.7/8" -12	38	2,5	48	1.9/16"-16	8	3/8" -16	83,0	15	474	18,0
HK SH 03006	301,8	30	64	44,0	197	261	33,4	120	90	68	26	4.1/2" -12	42	4,0	55	1.13/16" -16	22	3/8" -16	92,2	17	281	13,2
HK SH 03015	301,8	30	150	44,0	322	472	33,0	120	90	68	26	4.1/2" -12	42	4,0	55	1.13/16" -16	9	3/8" -16	92,0	17	660	23,5
HK SH 06008	578,2	60	76	84,2	253	329	54,0	165	125	95	31	6.1/4" -12	48	4,0	80	2.3/4" -16	22	1/2" -13	130,3	14	640	32,3

Hemos revisado cuidadosamente esta publicación, pero no obstante no podemos excluir los errores y no garantizamos los datos que constan aquí.