HK ZRV 01 / ZRE 01
Válvula de retención

Características

Versión	Válvula de placa intermedia
Presión de servicio	máx. 350 bares
Conexión	ISO/Cetop 03 NG 6

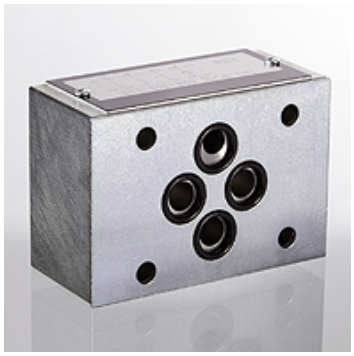

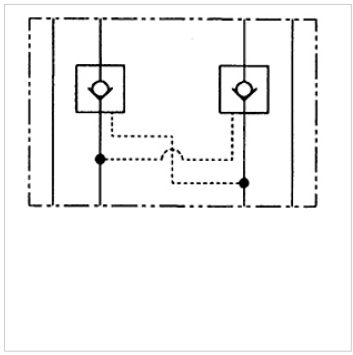

Nota
Estas válvulas deben ser ajustadas al caso de aplicación.

Descripción
Válvula placa intermedia para el montaje de encadenamientos verticales con válvulas ISO/Cetop 03 NG 6

Indicaciones para pedidos
A petición del cliente se puede suministrar el resto de válvulas placa intermedia

Artículo

Denominación	actúa en el canal	Corriente volumétrica max. (L/min)	Versión	Altura de placa (mm)	Peso (kg)
HK ZRV P01	P	40,0	control directo	31	1,4
HK ZRE AB01 D1	A + B	60,0	Relación de encendido 1 desbloqueable: 6	40	1,4
HK ZRE A01 D1	A	60,0	Relación de encendido 1 desbloqueable: 6	40	1,4
HK ZRE B01 D1	B	60,0	Relación de encendido 1 desbloqueable: 6	40	1,4

Hemos revisado cuidadosamente esta publicación, pero no obstante no podemos excluir los errores y no garantizamos los datos que constan aquí.