HK ZRV 02 / ZRE 02
Válvula de retención

Características

Versión	Válvula de placa intermedia
Presión de servicio	máx. 315 bares
Conexión	ISO/Cetop 05 NG 10



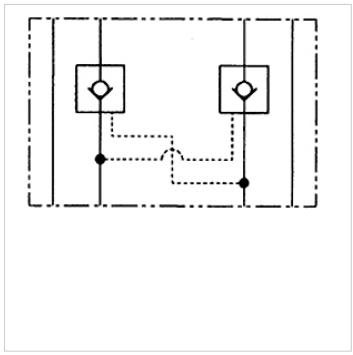

Nota
Estas válvulas deben ser ajustadas al caso de aplicación.

Descripción
Válvula placa intermedia para el montaje de encadenamientos verticales con válvulas ISO/Cetop 05 NG 10

Indicaciones para pedidos
A petición del cliente se puede suministrar el resto de válvulas placa intermedia

Artículo

Denominación	actúa en el canal	Corriente volumétrica max. (L/min)	Versión	Altura de placa (mm)	Peso (kg)
HK ZRV P02	P	100,0	control directo	36	2,8
HK ZRE AB02 E1	A + B	120,0	Relación de encendido 1 desbloqueable: 6	50	2,8
HK ZRE A02 E1	A	120,0	Relación de encendido 1 desbloqueable: 6	50	2,8
HK ZRE B02 E1	B	120,0	Relación de encendido 1 desbloqueable: 6	50	2,8

Hemos revisado cuidadosamente esta publicación, pero no obstante no podemos excluir los errores y no garantizamos los datos que constan aquí.