RSE W-AR

Junta de pistón, RSE-W-AR

Características

Construcción	Anillo ranurado de pistón
Presión de servicio	hasta 400 bares
Velocidad de deslizamiento max.	0,5 m/s
Temperatura min.	-30 °C
Temperatura max.	80 °C
Medios	Aceites minerales
Montaje	en pistones de una pieza
Material	(1) Anillo guía: Resina acetal (2) Obturación: PUR (3) Anillo de retención: Resina acetal
Aplicación	Hidráulica

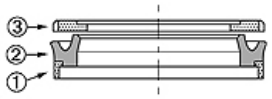

Toleranz / Tolerance						
D	d	L	G	F	R	Q
H10/e8	+0,1 0	+0,2 0	±0,1	+0,20 +0,10	0 -0,05	±0,10

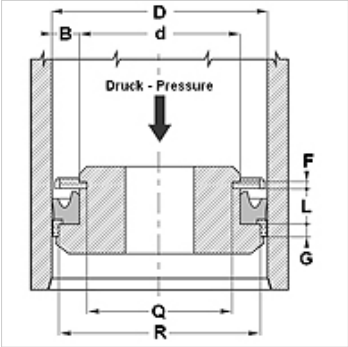

Descripción

elevada resistencia a la abrasión
Buena obturación.
Solución sencilla.

Indicaciones para pedidos

Podemos fabricar obturaciones con diámetro desde 20 a 510 mm a corto plazo.

Artículo

Denominación	D (mm)	d (mm)	L (mm)	G (mm)	F (mm)	R (mm)	Q (mm)
RSE 40 26-W-AR	40	26	9,4	6,35	3,1	35,40	21,60
RSE 63 45-W-AR	63	45	10,5	6,35	3,1	58,40	40,84

Hemos revisado cuidadosamente esta publicación, pero no obstante no podemos excluir los errores y no garantizamos los datos que constan aquí.