HK CA

Pistones enchufables sin guía para émbolo de cilindro

Características

Material	Acero S355J0 (Fe510C)

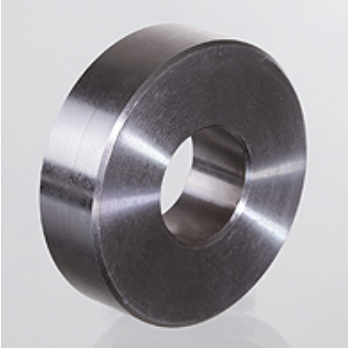

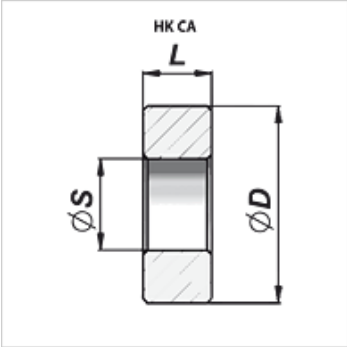

Artículo

Denominación	Ø D (mm)	Ø S (mm)	L (mm)	Peso (kg)
HK CA 35	34,0	15	10	0,06
HK CA 40	38,0	20	15	0,10
HK CA 45	43,0	20	15	0,13
HK CA 50	48,0	20	20	0,23
HK CA 60	58,0	27	20	0,32
HK CA 70	68,0	27	20	0,48

Hemos revisado cuidadosamente esta publicación, pero no obstante no podemos excluir los errores y no garantizamos los datos que constan aquí.