# HK BA 6 NG25

Placa base individual NG 25

## Características

| | |
|---|---|
| **Volumen de suministro** | incl. juego de tornillos (6 uds. M12 x 50) |
| **Material** | Material: Acero (350 bares) |
| **Conexión** | ISO/Cetop 08 NG 25 |

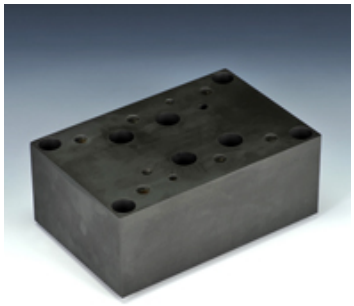

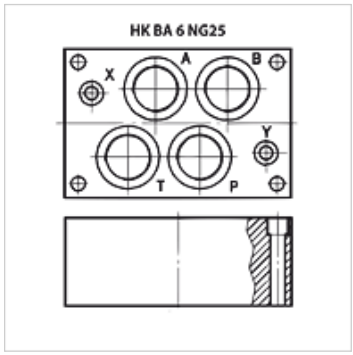


## Nota

A petición del cliente se puede suministrar el resto de placas base

## Artículo

| Denominación | Estaciones | Conexiones A + B | Conexiones P + T | Altura (mm) | Ancho (mm) | Longitud (mm) | Peso (kg) |
|---|---|---|---|---|---|---|---|
| **HK BA 618** | Conexión individual | G 1.1/4"-inferior | G 1,1/4"-inferior | 80 | 135 | 205 | 13,5 |

*Hemos revisado cuidadosamente esta publicación, pero no obstante no podemos excluir los errores y no garantizamos los datos que constan aquí.*