HK EPMM F

Br.motor tipo Gerotor

Características

Utilización	For gerotor motor type EPMM



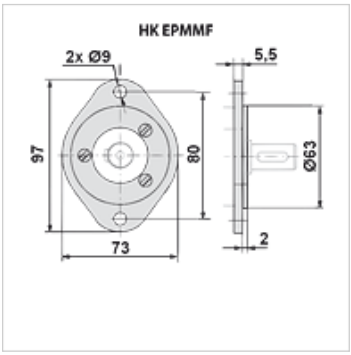

Nota

Fijación en el motor con 3 tornillos M6x14
Par de apriete 5 - 6 Nm

Artículo

Denominación	Peso (kg)
HK EPMM F	0,5

es accesorio para los siguientes productos

HK EPMM C	Motor tipo Gerotor EPMM

Hemos revisado cuidadosamente esta publicación, pero no obstante no podemos excluir los errores y no garantizamos los datos que constan aquí.