HK PAM 014 R

Bomba manual para montaje de tuberías

Características

Material	Carcasa: Fundición, piezas interiores de acero



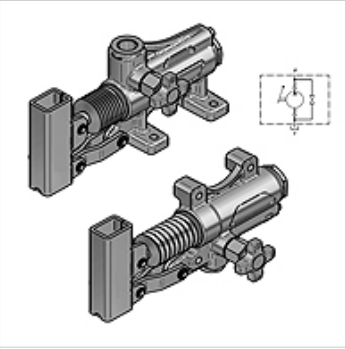

Nota

Las válvulas de limitación de presión deben ser ajustadas al caso de aplicación.

Indicaciones para pedidos

Atención Pedir palanca manual HKPAM0290000.

Artículo

Denominación	Rosca	Vdh (ccm) (cc)	Versión	p max. (bar)	Presión (30)* (bar)	Peso (kg)
HK PAM 014 20 00	1/2-3/8" IG	20	con evacuación manual	350	130	2,75
HK PAM 014 20 02	1/2-3/8" IG	20	sin evacuación manual y válvula de limitación de presión	350	130	2,70
HK PAM 014 20 04	1/2-3/8" IG	20	con válvula de limitación de presión	350	130	2,90
HK PAM 014 40 00	1/2-1/2" IG	40	con evacuación manual	280	90	3,65
HK PAM 014 40 04	1/2-1/2" IG	40	con válvula de limitación de presión	280	90	3,80

Vdh = volumen de extracción según elevación doble – Presión (30)= presión generada por fuerza manual 30 daN con palanca estándar

Accesorios

HK PAM Hebel	Palanca para bomba manual PAM
HK PAM Faltenbalg	Fuelle para bomba manual PAM

Hemos revisado cuidadosamente esta publicación, pero no obstante no podemos excluir los errores y no garantizamos los datos que constan aquí.