WA VBF RG

Pieza de conexión ... VBF, bronce de cañón

Características

Campo de aplicación	Grifería de conexión para tubos flexibles metálicos
Conexión 1	Rosca interior cilíndrica en pulgadas
Forma de obturación 1	obturación plana
Norma	DIN EN 10226 / ISO 7-1
Forma constructiva	recto
Aplicación	versión soldada resistente a una temperatura de hasta 200 °C
Versión	unión roscada de 3 piezas
Material	Bronce de cañón



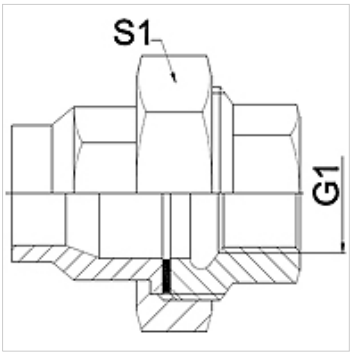

Nota

Los anchos de llave indicados son valores orientativos.

Indicaciones para pedidos

A petición del cliente se pueden suministrar otros modelos

Artículo

Denominación	DN	G1	S1 (mm)
WA 013 VBF RG	13	Rp 1/2"	30,0
WA 020 VBF RG	20	Rp 3/4"	37,0
WA 025 VBF RG	25	Rp 1"	46,0

Variantes de producto

WA VBF	Pieza de conexión ... VBF, fundición maleable, Fundición maleable
WA VBF VA	Pieza de conexión ... VBF, VA, Acero fino

Hemos revisado cuidadosamente esta publicación, pero no obstante no podemos excluir los errores y no garantizamos los datos que constan aquí.