TDO FPM

Pistón completo TDOP FPM

Características

Construcción	Pistón completo:
Aplicación	Hidráulica

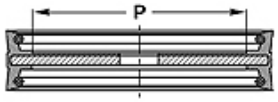

Toleranz / Tolerance		
D	d	E
H11	f8	± 0,50

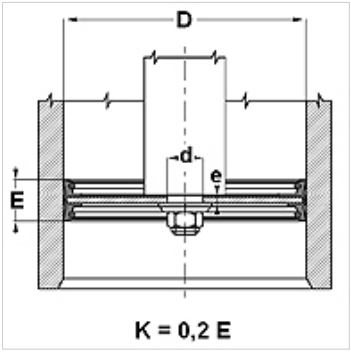

Artículo

Denominación	D (mm)	d (mm)	P (mm)	E (mm)	e (mm)
TDO 080 FPM	80	12,2	54	30	5,0
TDO 100 FPM	100	12,2	72	35	6,0

Hemos revisado cuidadosamente esta publicación, pero no obstante no podemos excluir los errores y no garantizamos los datos que constan aquí.