HK B5 400/690V IE2

Motor eléctrico B5 400/690V IE2

Características

Versión	Forma constructiva B5 sin pies
Tipo de protecc.	IP 55
Temp. entorno	-20 °C hasta +40 °C
Material	Carcasa: Aluminio Carcasa: Fundición gris (desde HK160M4B354-6IE2)



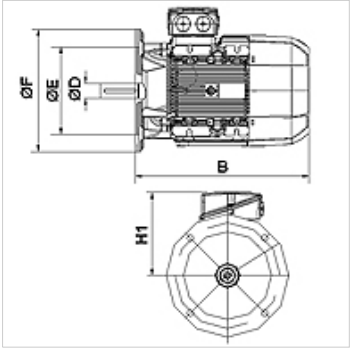

Descripción

Motores jaula de ardilla auto refrigerados de ahorro energético
High Efficiency IE2 - IEC60034-30:2008
Tensión de medición 400/690V 50Hz, 460V 60Hz; 4 polos
Tolerancia de tensión +- 5%
desde 11kW incl. Protección térmica (resistencia PTC)

Artículo

Denominación	n 50 Hz (rpm)	n 60 Hz (rpm)	P 50 Hz (kW)	P 60 Hz (kW)	I 50 Hz (A)	LF 50 Hz	H1 (mm)	B (mm)	Ø D eje (mm)	Ø E (mm)	Ø F (mm)	η (IE2) %	Peso (kg)
HK 112M4 B5 4-6 IE2	1460	1760	4,00	4,60	8,20	0,81	177	375	28	180	250	85,5	29,0
HK 132SB4 B5 4-6 IE2	1460	1760	5,50	6,30	11,20	0,80	202	390	38	230	300	87,7	42,0

P 50 Hz = nominal output at 400 V/50 Hz – P 60 Hz = potencia nominal en 400 V/60 Hz – n 50 Hz = velocidad nominal en 400 V/50 Hz – n 60 Hz = velocidad nominal en 400 V/60 Hz – I 50 Hz = intensidad nominal en 400 V/50 Hz – LF 50 Hz = factor de potencia cos phi en 50 Hz – η (IE2) = rendimiento según IE2 in % (con plena carga)

Hemos revisado cuidadosamente esta publicación, pero no obstante no podemos excluir los errores y no garantizamos los datos que constan aquí.