HK OEW BAK

Bandeja de aceite para dep. de aluminio tipo BAK

Características

Versión	con alma int. para montaje de depósito sin pies
Protección de la superficie	revestimiento de polvo RAL 9006 al. gris
Material	Acero

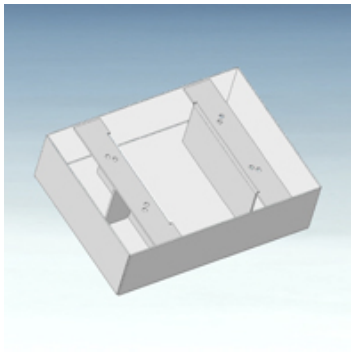



Descripción

Volumen de recogida = volumen útil de recipiente

Version with special type plate and acceptance pursuant to §19 WHG (German Water Recources Act) available at additional charge on request

Artículo

Denominación	B (mm)	B1 (mm)	H (mm)	L (mm)	L1 (mm)	Peso (kg)
HK OEW BAK RA30	400	176	160	550	326	20,1
HK OEW BAK RA44	500	241	160	600	341	26,2
HK OEW BAK RA70	580	283	160	730	423	30,6
HK OEW BAK RA130	770	397	210	920	577	59,0

es accesorio para los siguientes productos

HK BAK RA	Depósito hidráulico BAKRA

Hemos revisado cuidadosamente esta publicación, pero no obstante no podemos excluir los errores y no garantizamos los datos que constan aquí.