HK HM BMT
Motor tipo Geroller BMT CN

Características

Conexión	Conexiones de aceite: A + B = G 3/4"; aceite fugado = G 1/4"
Versión	Economy variant / short shaft always connect drain line Four hole flange bolt circle 160 Eje Ø 40mm, longitud 60mm
Presión de entrada y retorno con conducto de aceite de fuga max.	210 bar



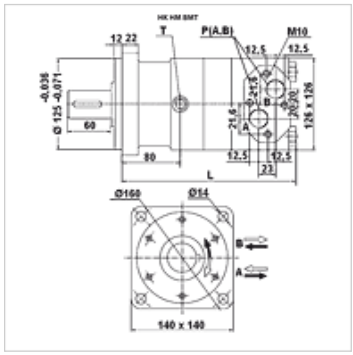

Nota

¡Se recomienda la conexión general del conducto de aceite de fuga!

Artículo

Denominación	Flujo de paso max. (L/min)	Volumen de capacidad (cc)	Velocidad de giro min. (rpm)	Velocidad de giro max. (rpm)	Par de giro max. (N-m)	Pendiente de presión max. (bar)	Pmax. at 0-100 rpm (bar)	Pmax. at 100-300 rpm (bar)	Pmax. at 300 rpm (bar)	L (mm)	Peso (kg)
HK HM BMT 160	100	158,8	10	625	450	200	75	40	20	210	20,3
HK HM BMT 200	125	200,8	10	625	560	200	75	40	20	215	20,8
HK HM BMT 250	125	252,2	10	500	710	200	75	40	20	220	21,4
HK HM BMT 315	125	317,5	10	280	900	200	75	40	20	227	22,4
HK HM BMT 400	125	401,6	10	305	1000	180	75	40	20	236	23,0
HK HM BMT 500	125	535,5	10	240	1120	160	75	40	-	255	24,0

max. pressure on shaft seal (without leak oil line) or pressure in leak oil line – Los valores para el par de giro y la pendiente de presión sirven para la servicio continuo – pmáx. = presión máx.

Accesorios

HK V0 590	Vál choque

Piezas de repuesto

HK HM BM DS	Juego de juntas para motor planetario hidráulico CN

Hemos revisado cuidadosamente esta publicación, pero no obstante no podemos excluir los errores y no garantizamos los datos que constan aquí.