K-HS RD

Unidirectional banjo valves, pneumatic release, port 2 with female thread

Características

Presión de funcionamiento	0.3 - 10 bar
Presión de control	0.5 - 2.5 bar, depending on operating pressure
Temper. de medios	max. 60 °C
Posición de instalación	Any. The ring piece must be positioned before the valve is tightened
Material	Latón niquelado
Material obturador	Perbunan



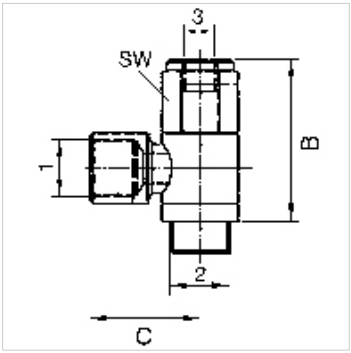

Nota

Otras especificaciones a petición.

Descripción

For stopping and positioning the cylinder movement: If a control signal is present at port 3 (see drawing), air can flow to and from the cylinder. If no control signal is present, the cylinder exhaust air is shut off by the unidirectional valve.
The cylinder is stopped. Releasable unidirectional valves are screwed directly onto the cylinder instead of the normal pipe connections.

Artículo

Denominación	Port 1	Port 2	Conexión 3	B (mm)	C (mm)
K- 07 15 07 04	G 1/8	G 1/8	M 5	38,0	21,5
K- 07 15 07 03	G 1/4	G 1/4	G 1/8	43,0	25,4
K- 07 15 07 05	G 3/8	G 3/8	G 1/8	46,0	31,6
K- 07 15 07 02	G 1/2	G 1/2	G 1/8	52,0	32,0

Hemos revisado cuidadosamente esta publicación, pero no obstante no podemos excluir los errores y no garantizamos los datos que constan aquí.