K-KLEMMBUEGEL IG

Clamp strap with female thread

Características

Material	nickel plated iron



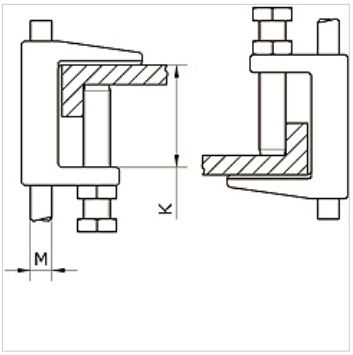

Artículo

Denominación	Rosca	K (mm)
K- 07 40 54 92	M 8	18

Hemos revisado cuidadosamente esta publicación, pero no obstante no podemos excluir los errores y no garantizamos los datos que constan aquí.