DG HB IR

Pöörlev liitmik, kuullaager

HANSA-FLEX

Omadused

Ühendus 1	BSP-väliskeere, silindriline
Tihenditüüp 1	60° sisekoonus + E-vorm
Ühendus 2	BSP-sisekeere, silindriline
Tihenditüüp 2	A-vorm
Tüüp	Pöörlev liitmik
Lisa	Kuuljuhtimisega
Ehitustüüp	Sirge
Temperatuur min.	-30 °C
Temperatuur max.	95 °C
Vahendid	Õli
Materjal	Teras
Pinnatöötlus	galvaniseeritud



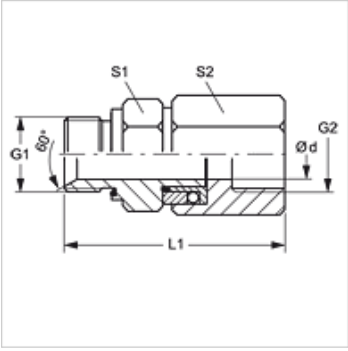

Vihje

Tehnilise funktsioneerimise tagamiseks peab olema minimaalne töörõhk 10 bar

Artikkel

Märgistus	Töörõhk bar	Ø d (mm)	G1 + G2	L1 (mm)	S1	S2
DG HB 10 IR	PN 300	8	G 3/8" -19	89,5	24	24
DG HB 13 IR	PN 300	10	G 1/2" -14	89,5	27	32

Vaatamata põhjalikule kontrollile ei saa me vigade esinemist välistada ning ei vastuta olemasolevate andmete eest.