# DTM VA

Käändühendus, ventiilita, T-kujuline

## Omadused

| | |
|---|---|
| **Ühendus 1** | Meetriline väliskeere, silindriline |
| **Tihenditüüp 1** | Tihendirõngas |
| **Ühendus 2 + 3** | M-keere välis, silindriline |
| **Tihenditüüp 2 + 3** | 24° sisekoonus |
| **Tüüp** | Suunatav liitmik, ventiilita |
| **Ehitustüüp** | T-kujuline |
| **Tavaline** | DIN 3865 |
| **Komplektis** | Torumutri ja lõikurrõngaga liitmik |
| **Materjal** | Roostevaba teras |



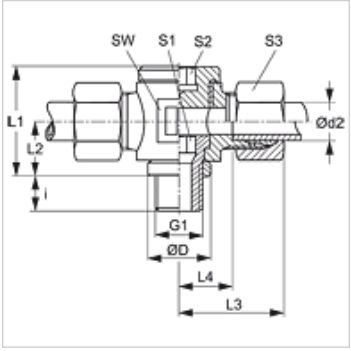


## Vihje

Viiteid monteerimise, paigaldamise, survetugevuse ja lubatud töötemperatuuride kohta leiate toruühenduste tehnilisest juhendist.

## Artikkel

| Märgistus | Ehitusseeria | Tööröhk bar | Ø d2 (mm) | G1 | Ø D (mm) | i (mm) | L1 (mm) | L2 (mm) | L3 (mm) | L4 (mm) | SW (mm) | S1 | S2 | S3 |
|---|---|---|---|---|---|---|---|---|---|---|---|---|---|---|
| **DTM NW 04 HL VA** | L | PN 160 | 6 | M 10 x 1 | 14 | 8 | 24 | 12 | 27 | 12,0 | 19 | 6 | 6 | 14 |
| **DTM NW 06 HL VA** | L | PN 160 | 8 | M 12 x 1,5 | 17 | 12 | 27 | 14 | 28 | 13,0 | 22 | 6 | 6 | 17 |
| **DTM NW 08 HL VA** | L | PN 100 | 10 | M 14 x 1,5 | 19 | 12 | 30 | 15 | 30 | 15,0 | 22 | 8 | 8 | 19 |
| **DTM NW 10 HL VA** | L | PN 100 | 12 | M 16 x 1,5 | 21 | 12 | 36 | 18 | 32 | 17,5 | 27 | 10 | 10 | 22 |
| **DTM NW 13 HL VA** | L | PN 100 | 15 | M 18 x 1,5 | 23 | 12 | 39 | 19 | 35 | 20,0 | 30 | 12 | 12 | 27 |
| **DTM NW 16 HL VA** | L | PN 100 | 18 | M 22 x 1,5 | 27 | 14 | 41 | 20 | 37 | 20,5 | 32 | 14 | 14 | 32 |
| **DTM NW 20 HL VA** | L | PN 100 | 22 | M 26 x 1,5 | 31 | 16 | 46 | 22 | 41 | 24,5 | 36 | 17 | 17 | 36 |
| **DTM NW 25 HL VA** | L | PN 100 | 28 | M 33 x 2 | 39 | 18 | 58 | 29 | 46 | 29,5 | 46 | 22 | 22 | 41 |
| **DTM NW 32 HL VA** | L | PN 63 | 35 | M 42 x 2 | 49 | 20 | 69 | 33 | 55 | 33,0 | 55 | 27 | 27 | 50 |
| **DTM NW 40 HL VA** | L | PN 63 | 42 | M 48 x 2 | 55 | 22 | 84 | 41 | 63 | 40,0 | 70 | 32 | 32 | 60 |

Ehitusseeria: LL = väga kerge  L = kerge  S = raske  –  PN = nimirõhk PB = maks. tööröhk  –  Ø d2 = toru välisläbimõõt

## Toote variandid

| | |
|---|---|
| **DTM** | Suunatavad liitmikud ventiilita, T-kujulised, Teras |
| **XDTM VA** | Suunatavad liitmikud ventiilita, T-kujulised, Roostevaba teras |

*Vaatamata põhjalikule kontrollile ei saa me vigade esinemist välistada ning ei vastuta olemasolevate andmete eest.*