# VET MG
Ühendus, T-kujuline

HANSA-FLEX

## Omadused

| | |
|---|---|
| **Ühendus 1** | Meetriline mutrikeere |
| **Tihenditüüp 1** | Lõikurrõngaga toruliitmik |
| **Ühendus 2 + 3** | M-keere välis, silindriline |
| **Tihenditüüp 2 + 3** | 24° sisekoonus |
| **Tüüp** | Suunatav liitmik |
| **Ehitustüüp** | T-kujuline |
| **Tavaline** | DIN 2353<br>ISO 8434-1 |
| **Komplektis** | Torumutri ja lõikurrõngaga liitmik |
| **Materjal** | Messing |



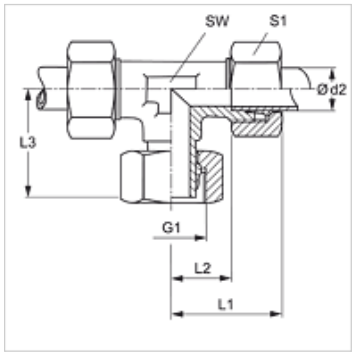


## Vihje

Viiteid monteerimise, paigaldamise, survetugevuse ja lubatud töötemperatuuride kohta leiate toruühenduste tehnilisest juhendist.

## Artikkel

| Märgistus | Ehitusseeria | Tööröhk bar | Ø d2 (mm) | G1 | L1 (mm) | L2 (mm) | L3 (mm) | SW (mm) | S1 |
|---|---|---|---|---|---|---|---|---|---|
| **VET NW 04 HL MG** | L | PN 200 | 6 | M 12 x 1,5 | 27 | 12,0 | 26,0 | 12 | 14 |
| **VET NW 06 HL MG** | L | PN 200 | 8 | M 14 x 1,5 | 29 | 14,0 | 27,0 | 12 | 17 |
| **VET NW 08 HL MG** | L | PN 200 | 10 | M 16 x 1,5 | 30 | 15,0 | 28,5 | 14 | 19 |
| **VET NW 10 HL MG** | L | PN 200 | 12 | M 18 x 1,5 | 32 | 17,0 | 29,0 | 17 | 22 |
| **VET NW 13 HL MG** | L | PN 200 | 15 | M 22 x 1,5 | 36 | 21,0 | 32,0 | 19 | 27 |
| **VET NW 16 HL MG** | L | PN 200 | 18 | M 26 x 1,5 | 40 | 23,5 | 36,0 | 24 | 32 |
| **VET NW 04 HS MG** | S | PN 250 | 8 | M 16 x 1,5 | 32 | 17,0 | 27,0 | 14 | 19 |

Ehitusseeria: LL = väga kerge  L = kerge  S = raske  –  PN = nimirõhk PB = maks. tööröhk  –  Ø d2 = toru välisläbimõõt

## Toote variandid

| | |
|---|---|
| **VET** | Ühendus, T-kujuline, Teras |
| **VET VA** | Ühendus, T-kujuline, Roostevaba teras |

*Vaatamata põhjalikule kontrollile ei saa me vigade esinemist välistada ning ei vastuta olemasolevate andmete eest.*