SW 45 HJ VA

Vaheühendusliitmik, nurk 45°

Omadused

Ühendus 1	UN/UNF-väliskeere
Tihenditüüp 1	74° väliskoonus
Ühendus 2	UN/UNF-väliskeere
Tihenditüüp 2	74° väliskoonus
Tüüp	Vaheühendusliitmik
Ehitustüüp	Nurk 45°
Materjal	Roostevaba teras



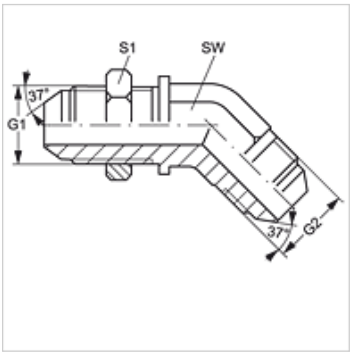

Artikkel

Märgistus	G1 + G2	SW (mm)	S1
SW 45 HJ 04 VA	7/16" -20 UNF	11	17
SW 45 HJ 06 VA	9/16" -18 UNF	14	21
SW 45 HJ 08 VA	3/4" -16 UNF	19	25

SW, S1, S2 = võtme suurus

Toote variandid

SW 45 HJ	Vaheühendusliitmik, nurk 45°, Teras

Vaatamata põhjalikule kontrollile ei saa me vigade esinemist välistada ning ei vastuta olemasolevate andmete eest.