# LOET HJ
Jooteliitmik AGJ

HANSA-FLEX

## Omadused

| | |
|---|---|
| **Ühendus 1** | Jooteühendus |
| **Ühendus 2** | UN/UNF-väliskeere |
| **Tihenditüüp 2** | 74° väliskoonus |
| **Tüüp** | Jooteliitmik |
| **Ehitustüüp** | Sirge |
| **Materjal** | Teras |
| **Pinnatöötlus** | õlitatud |



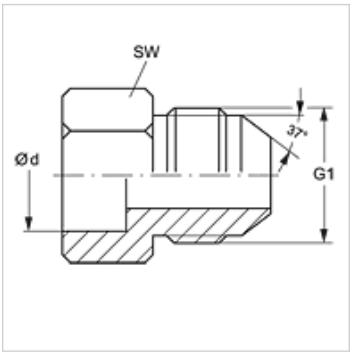


## Artikkel

| Märgistus | Ø d (mm) | G1 | L1 (mm) | SW (mm) |
|---|---|---|---|---|
| **LOET 04 HJ 06** | 6 | 7/16" -20 UNF | 26,0 | 17 |
| **LOET 05 HJ 10** | 10 | 1/2" -20 UNF | 26,0 | 19 |
| **LOET 06 HJ 10** | 10 | 9/16" -18 UNF | 27,5 | 21 |
| **LOET 06 HJ 12** | 12 | 9/16" -18 UNF | 27,5 | 21 |
| **LOET 08 HJ 12** | 12 | 3/4" -16 UNF | 29,0 | 26 |
| **LOET 08 HJ 16** | 16 | 3/4" -16 UNF | 29,0 | 26 |
| **LOET 08 HJ 18** | 18 | 3/4" -16 UNF | 29,0 | 26 |
| **LOET 10 HJ 16** | 16 | 7/8 tolli – 14 UNF | 31,5 | 30 |
| **LOET 10 HJ 18** | 18 | 7/8 tolli – 14 UNF | 31,5 | 30 |
| **LOET 10 HJ 22** | 22 | 7/8 tolli – 14 UNF | 36,5 | 30 |
| **LOET 12 HJ 18** | 18 | 1.1/16" -12 UN | 40,0 | 37 |
| **LOET 12 HJ 20** | 20 | 1.1/16" -12 UN | 40,0 | 37 |
| **LOET 12 HJ 25** | 25 | 1.1/16" -12 UN | 40,0 | 37 |
| **LOET 16 HJ 25** | 25 | 1.5/16" -12 UN | 42,0 | 45 |
| **LOET 16 HJ 27** | 27 | 1.5/16" -12 UN | 42,0 | 45 |
| **LOET 16 HJ 32** | 32 | 1.5/16" -12 UN | 42,5 | 45 |
| **LOET 20 HJ 32** | 32 | 1.5/8" -12 UN | 45,0 | 55 |
| **LOET 20 HJ 38** | 38 | 1.5/8" -12 UN | 43,5 | 50 |
| **LOET 24 HJ 38** | 38 | 1.7/8" -12 UN | 45,5 | 50 |
| **LOET 50 HJ 32** | 32 | 2.1/2" -12 UN | - | - |

Ø d = toru välisläbimõõt

*Vaatamata põhjalikule kontrollile ei saa me vigade esinemist välistada ning ei vastuta olemasolevate andmete eest.*