# W90 HN HJOF VA

Sissekeeratav liitmik, nurk 90°

## Omadused

| | |
|---|---|
| **Ühendus 1** | NPT-väliskeere |
| **Tihenditüüp 1** | Keermestihend |
| **Ühendus 2** | ORFS-väliskeere |
| **Tihenditüüp 2** | O-rõngaga lametihend |
| **Tüüp** | Sissekeeratav liitmik |
| **Ehitustüüp** | Nurk 90° |
| **Materjal** | Roostevaba teras |



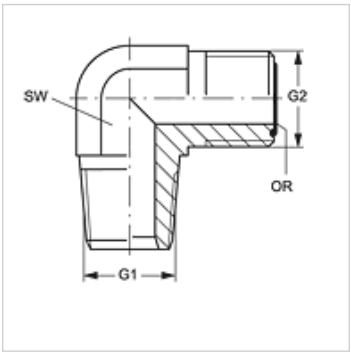


## Tellimisinfo

NBR tihendid

FPM (Viton) nõudmisel

## Artikkel

| Märgistus | G1 | G2 | SW (mm) | OR |
|---|---|---|---|---|
| **W90 HN 02 HJOF 04 VA** | 1/8" -27 NPT | 9/16" -18 UNF | 14 | 7,65 x 1,78 |
| **W90 HN 04 HJOF VA** | 1/4" -18 NPT | 9/16" -18 UNF | 14 | 7,65 x 1,78 |
| **W90 HN 04 HJOF 06 VA** | 1/4" -18 NPT | 11/16" -16 UN | 19 | 9,25 x 1,78 |
| **W90 HN 04 HJOF 08 VA** | 1/4" -18 NPT | 13/16" -16 UN | 22 | 12,42 x 1,78 |
| **W90 HN 06 HJOF VA** | 3/8" -18 NPT | 11/16" -16 UN | 19 | 9,25 x 1,78 |
| **W90 HN 06 HJOF 08 VA** | 3/8" -18 NPT | 13/16" -16 UN | 19 | 12,42 x 1,78 |
| **W90 HN 08 HJOF VA** | 1/2" -14 NPT | 13/16" -16 UN | 22 | 12,42 x 1,78 |
| **W90 HN 08 HJOF 10 VA** | 1/2" -14 NPT | 1" -14 UNS | 27 | 15,60 x 1,78 |
| **W90 HN 12 HJOF VA** | 3/4" -14 NPT | 1.3/16" -12 UN | 30 | 18,77 x 1,78 |
| **W90 HN 16 HJOF VA** | 1" -11,5 NPT | 1.7/16" -12 UN | 37 | 23,52 x 1,78 |

SW = võtme suurus

## Toote variandid

| | |
|---|---|
| **W90 HN HJOF** | Sissekeeratav liitmik, nurk 90°, Teras |

*Vaatamata põhjalikule kontrollile ei saa me vigade esinemist välistada ning ei vastuta olemasolevate andmete eest.*