XRD VA
Tagasilöögiklapp, ühendus

Omadused

Ühendus 1 + 2	M-keere välis, silindriline
Tihenditüüp 1 + 2	24° sisekoonus
Tüüp	Tagasilöögiklapp, ühendus
Tavaline	DIN 3865
Komplektis	Liitmik (ilma mutri ja lõikurrõngata)
Materjal	Roostevaba teras



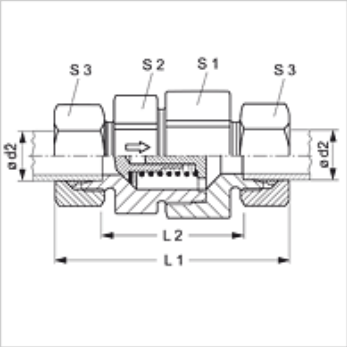

Vihje

Viiteid monteerimise, paigaldamise, survetugevuse ja lubatud töötemperatuuride kohta leiate toruühenduste tehnilisest juhendist.

Tellimisinfo

Tarnitav ka rõhuga 0,2; 0,5; 2; 3; 5 bar.

Artikkel

Märgistus	Rõhk	Ehitusseeria	Tööröhk bar	Ø d2 (mm)	L1 (mm)	L2 (mm)	S1	S2	S3
XRD NW 04 HL VA	u. 1 bar	L	PN 250	6	58,0	29,0	19	17	14
XRD NW 06 HL VA	u. 1 bar	L	PN 250	8	59,0	30,0	24	22	17
XRD NW 08 HL VA	u. 1 bar	L	PN 250	10	69,5	40,5	27	24	19
XRD NW 10 HL VA	u. 1 bar	L	PN 250	12	72,5	43,5	30	27	22
XRD NW 13 HL VA	u. 1 bar	L	PN 250	15	77,5	47,5	36	32	27
XRD NW 16 HL VA	u. 1 bar	L	PN 160	18	83,5	51,5	41	38	32
XRD NW 20 HL VA	u. 1 bar	L	PN 160	22	93,5	61,5	50	46	36
XRD NW 25 HL VA	u. 1 bar	L	PN 100	28	102,5	69,5	60	55	41
XRD NW 32 HL VA	u. 1 bar	L	PN 100	35	117,5	74,5	70	65	50
XRD NW 40 HL VA	u. 1 bar	L	PN 100	42	119,0	74,0	70	65	60
XRD NW 03 HS VA	u. 1 bar	S	PN 400	6	63,5	34,5	19	17	17
XRD NW 04 HS VA	u. 1 bar	S	PN 400	8	63,5	34,5	19	17	19
XRD NW 06 HS VA	u. 1 bar	S	PN 400	10	72,5	40,5	24	22	22
XRD NW 08 HS VA	u. 1 bar	S	PN 400	12	74,5	42,5	27	24	24
XRD NW 10 HS VA	u. 1 bar	S	PN 315	14	82,5	47,5	32	27	27
XRD NW 13 HS VA	u. 1 bar	S	PN 315	16	86,5	50,5	36	32	30
XRD NW 16 HS VA	u. 1 bar	S	PN 250	20	97,5	54,5	41	38	36
XRD NW 20 HS VA	u. 1 bar	S	PN 250	25	106,5	58,5	50	46	46
XRD NW 25 HS VA	u. 1 bar	S	PN 250	30	122,5	69,5	60	55	50
XRD NW 32 HS VA	u. 1 bar	S	PN 250	38	136,5	75,5	70	65	60

Ø = toru välisläbimõõt – Ehitusseeria: LL = väga kerge L = kerge S = raske – PN = nimirõhk PB = maks. tööröhk

Toote variandid

XRD	Tagasilöögiklapp, ühendus, Teras
RD VA	Tagasilöögiklapp, ühendus, Roostevaba teras

Vaatamata põhjalikule kontrollile ei saa me vigade esinemist välistada ning ei vastuta olemasolevate andmete eest.