# GE HRED AJ

Sissekeeratav liitmik

HANSA-FLEX

## Omadused

| | |
|---|---|
| **Ühendus 1** | BSP-väliskeere, silindriline |
| **Tihenditüüp 1** | E-vorm |
| **Ühendus 2** | UN/UNF-mutrikeere |
| **Tihenditüüp 2** | 74° sisekoonus |
| **Tüüp** | Sissekeeratav liitmik |
| **Ehitustüüp** | Sirge |
| **Materjal** | Teras |
| **Pinnatöötlus** | galvaniseeritud |



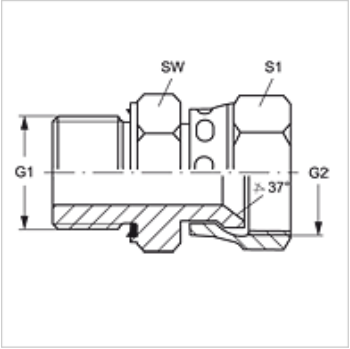


## Artikkel

| Märgistus | G1 | G2 | SW (mm) | S1 |
|---|---|---|---|---|
| **GE HRED 02 AJ 04** | G 1/8" -28 | 7/16" -20 UNF | 14 | 14 |
| **GE HRED 02 AJ 05** | G 1/8" -28 | 1/2" -20 UNF | 14 | 17 |
| **GE HRED 04 AJ 05** | G 1/4" -19 | 1/2" -20 UNF | 19 | 17 |
| **GE HRED 04 AJ 06** | G 1/4" -19 | 9/16" -18 UNF | 19 | 19 |
| **GE HRED 04 AJ 08** | G 1/4" -19 | 3/4" -16 UNF | 19 | 22 |
| **GE HRED 06 AJ** | G 3/8" -19 | 9/16" -18 UNF | 22 | 19 |
| **GE HRED 06 AJ 08** | G 3/8" -19 | 3/4" -16 UNF | 22 | 22 |
| **GE HRED 06 AJ 10** | G 3/8" -19 | 7/8" -14 UNF | 27 | 27 |
| **GE HR ED 08 AJ** | G 1/2" -14 | 3/4" -16 UNF | 27 | 22 |
| **GE HRED 08 AJ 10** | G 1/2" -14 | 7/8" -14 UNF | 27 | 27 |
| **GE HRED 08 AJ 12** | G 1/2" -14 | 1.1/16" -12 UN | 27 | 32 |
| **GE HRED 12 AJ** | G 3/4" -14 | 1.1/16" -12 UN | 32 | 32 |
| **GE HRED 12 AJ 16** | G 3/4" -14 | 1.5/16" -12 UN | 32 | 41 |
| **GE HRED 16 AJ** | G 1" -11 | 1.5/16" -12 UN | 41 | 41 |
| **GE HRED 16 AJ 20** | G 1" -11 | 1.5/8" -12 UN | 41 | 50 |
| **GE HRED 20 AJ** | G 1.1/4" -11 | 1.5/8" -12 UN | 50 | 50 |
| **GE HRED 20 AJ 24** | G 1.1/4" -11 | 1.7/8" -12 UN | 50 | 60 |
| **GE HRED 24 AJ** | G 1.1/2" -11 | 1.7/8" -12 UN | 55 | 60 |

SW, S1, S2 = võtme suurus

## Toote variandid

| | |
|---|---|
| **GE HRED AJ VA** | Sissekeeratav liitmik, Roostevaba teras |

## Varuosad

| | |
|---|---|
| **WD** | Pehme tihend ED-liitmikule |

*Vaatamata põhjalikule kontrollile ei saa me vigade esinemist välistada ning ei vastuta olemasolevate andmete eest.*