SKM ORING AE

SKM...AE O-rõngas

Omadused

sobilik	Pistikühenduse muhv, SKM..AE
Materjal	NBR



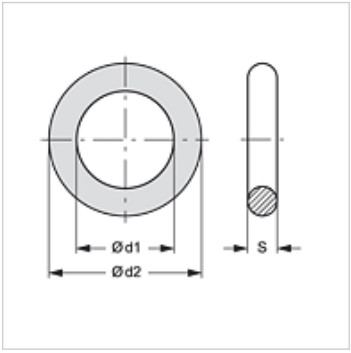

Artikkel

Märgistus	Ø d1 (mm)	Ø d2 (mm)	S (mm)
SKM ORING 3 AE	20,22	27,28	3,53

on järgnevate toodete varuosad

SKM IM AE	Pistikühenduse muhvid
SKM IR AE	Pistikühenduse muhvid
SKM IN AE	Pistikühenduse muhvid

Vaatamata põhjalikule kontrollile ei saa me vigade esinemist välistada ning ei vastuta olemasolevate andmete eest.