# PA 500 AOS VA

Pressarmatuur, DKOS

## Omadused

| | |
|---|---|
| **Rakendusvaldkond** | Pressarmatuur HD 500 voolikutele |
| **Ühendus 1** | Meetriline mutrikeere |
| **Tihenditüüp 1** | O-rõngaga 24° väliskoonus |
| **Lühend** | DKOS |
| **Tavaline** | ISO 8434-1 |
| **Integreerimine** | rebenemiskaitsega (Interlock) |
| **Komplektis** | Nippelotsik + pressühendus |
| **Materjal** | Roostevaba teras |



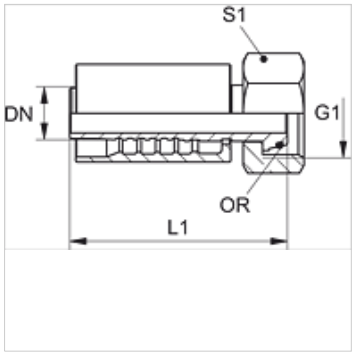


## Tellimisinfo

NBR tihendid

FPM (Viton) nõudmisel

## Artikkel

| Märgistus | DN | Suurus | Toll | G1 | Toru välimise-Ø jaoks (mm) | S1 | OR |
|---|---|---|---|---|---|---|---|
| **PA 520 AOS 16 VA** | 19 | 12 | 3/4" | M 30 x 2 | 20 | 36 | 16,0 x 2,5 |
| **PA 520 AOS VA** | 19 | 12 | 3/4" | M 36 x 2 | 25 | 46 | 20,0 x 2,5 |
| **PA 525 AOS 20 VA** | 25 | 16 | 1" | M 36 x 2 | 25 | 46 | 20,0 x 2,5 |
| **PA 525 AOS VA** | 25 | 16 | 1" | M 42 x 2 | 30 | 50 | 25,0 x 2,5 |
| **PA 532 AOS VA** | 31 | 20 | 1.1/4" | M 52 x 2 | 38 | 60 | 33,0 x 2,5 |
| **PA 540 AOS VA** | 38 | 24 | 1.1/2" | M 68 x 2 | 50 | 80 | 38,0 x 2,5 |

## Toote variandid

| | |
|---|---|
| **PA 500 AOS A** | Pressarmatuur, DKOS, Teras |

*Vaatamata põhjalikule kontrollile ei saa me vigade esinemist välistada ning ei vastuta olemasolevate andmete eest.*