PA 500 SF 90 VA

Pressarmatuur, SFL W90°

Omadused

Rakendusvaldkond	Pressarmatuur HD 500 voolikutele
Ühendus 1	SAE-flantsühendus 3000 PSI
Tihenditüüp 1	SF-O-rõngaga lametihend
Lühend	SFL
Tavaline	SAE J518 ISO 6162-1
Integreerimine	rebenemiskaitsega (Interlock)
Komplektis	Nippelotsik + pressühendus
Materjal	Roostevaba teras



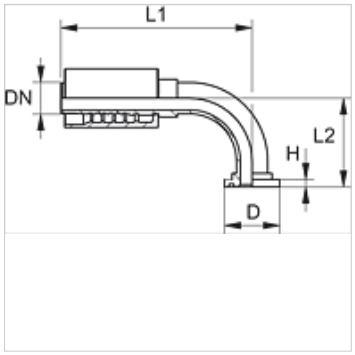

Tellimisinfo

NBR tihendid

FPM (Viton) nõudmisel

Artikkel

Märgistus	DN	Suurus	Toll	Flantsi suurus	D (mm)	H (mm)	L2 (mm)
PA 520 SF 90 VA	19	12	3/4"	3/4"	38,1	6,7	71,0
PA 520 SF 25 90 VA	19	12	3/4"	1"	44,5	8,0	71,0
PA 525 SF 90 VA	25	16	1"	1"	44,5	9,0	75,0
PA 525 SF 32 90 VA	25	16	1"	1.1/4"	50,8	8,0	88,0
PA 532 SF 90 VA	31	20	1.1/4"	1.1/4"	50,8	8,0	91,5
PA 532 SF 40 90 VA	31	20	1.1/4"	1.1/2"	60,3	8,0	95,0
PA 540 SF 90 VA	38	24	1.1/2"	1.1/2"	60,3	8,0	105,0
PA 540 SF 50 90 VA	38	24	1.1/2"	2"	71,4	9,5	121,0
PA 550 SF 90 VA	51	32	2"	2"	71,4	9,5	137,0

Toote variandid

PA 500 SF 90 A	Pressarmatuur, SFL W90°, Teras

Vaatamata põhjalikule kontrollile ei saa me vigade esinemist välistada ning ei vastuta olemasolevate andmete eest.