# PA 500 AJ 45 VA

Pressarmatuur, DKJ W45°

## Omadused

| | |
|---|---|
| **Rakendusvaldkond** | Pressarmatuur HD 500 voolikutele |
| **Ühendus 1** | UN/UNF-mutrikeere |
| **Tihenditüüp 1** | 74° sisekoonus |
| **Lühend** | DKJ |
| **Tavaline** | ISO 8434-2 |
| **Integreerimine** | rebenemiskaitsega (Interlock) |
| **Komplektis** | Nippelotsik + pressühendus |
| **Materjal** | Roostevaba teras |



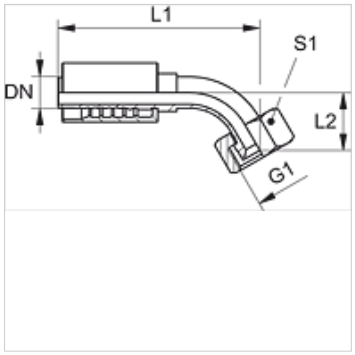


## Artikkel

| Märgistus | DN | Suurus | Toll | G1 | L2 (mm) | S1 |
|---|---|---|---|---|---|---|
| **PA 520 AJ 45 VA** | 19 | 12 | 3/4" | 1.1/16" -12 UN | 37,5 | 32 |
| **PA 520 AJ 25 45 VA** | 19 | 12 | 3/4" | 1.5/16" -12 UN | 43,5 | 41 |
| **PA 525 AJ 45 VA** | 25 | 16 | 1" | 1.5/16" -12 UN | 47,0 | 41 |
| **PA 525 AJ 32 45 VA** | 25 | 16 | 1" | 1.5/8" -12 UN | 51,0 | 50 |
| **PA 532 AJ 45 VA** | 31 | 20 | 1.1/4" | 1.5/8" -12 UN | 49,0 | 50 |
| **PA 532 AJ 40 45 VA** | 31 | 20 | 1.1/4" | 1.7/8" -12 UN | 52,0 | 60 |
| **PA 540 AJ 45 VA** | 38 | 24 | 1.1/2" | 1.7/8" -12 UN | 50,0 | 60 |
| **PA 540 AJ 50 45 VA** | 38 | 24 | 1.1/2" | 2.1/2" -12 UN | - | 70 |
| **PA 550 AJ 45 VA** | 51 | 32 | 2" | 2.1/2" -12 UN | 78,0 | 70 |

*Vaatamata põhjalikule kontrollile ei saa me vigade esinemist välistada ning ei vastuta olemasolevate andmete eest.*