# PA 500 AOL 90 VA

Pressarmatuur, DKOL W90°

## Omadused

| | |
|---|---|
| **Rakendusvaldkond** | Pressarmatuur HD 500 voolikutele |
| **Ühendus 1** | Meetriline mutrikeere |
| **Tihenditüüp 1** | O-rõngaga 24° väliskoonus |
| **Lühend** | DKOL |
| **Tavaline** | ISO 8434-1 |
| **Integreerimine** | rebenemiskaitsega (Interlock) |
| **Komplektis** | Nippelotsik + pressühendus |
| **Materjal** | Roostevaba teras |



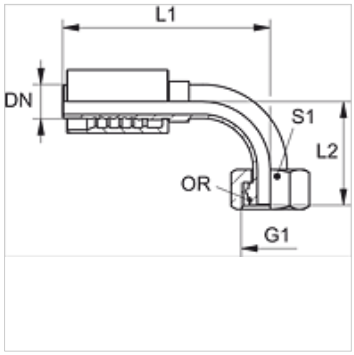


## Tellimisinfo

NBR tihendid
FPM (Viton) nõudmisel

## Artikkel

| Märgistus | DN | Suurus | Toll | G1 | Toru välimise-Ø jaoks (mm) | L2 (mm) | S1 | OR |
|---|---|---|---|---|---|---|---|---|
| **PA 520 AOL 90 VA** | 19 | 12 | 3/4" | M 30 x 2 | 22 | 58,0 | 36 | 20,0 x 2,0 |
| **PA 525 AOL 90 VA** | 25 | 16 | 1" | M 36 x 2 | 28 | 92,0 | 41 | 25,0 x 2,0 |
| **PA 532 AOL 90 VA** | 31 | 20 | 1.1/4" | M 45 x 2 | 35 | 98,0 | 50 | 30,0 x 2,5 |
| **PA 540 AOL 90 VA** | 38 | 24 | 1.1/2" | M 52 x 2 | 42 | 117,0 | 60 | 38,0 x 2,5 |

## Toote variandid

| | |
|---|---|
| **PA 500 AOL 90 A** | Pressarmatuur, DKOL W90°, Teras |

*Vaatamata põhjalikule kontrollile ei saa me vigade esinemist välistada ning ei vastuta olemasolevate andmete eest.*