PNY 2100 HN

Nippelotsik, AGN

Omadused

Ühendus 1	NPT-väliskeere
Tihenditüüp 1	Keermestihend, täiendav 60° sisekoonus.
Lühend	AGN
Materjal	Teras
Pinnatöötlus	galvaniseeritud



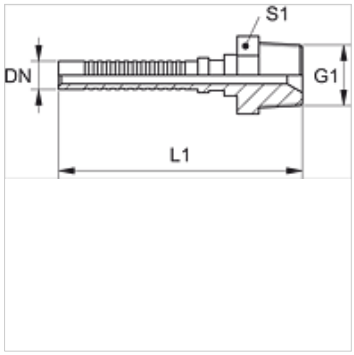

Vihje

Sobiv ühendus: PHY 2106.

Artikkel

Märgistus	DN	Suurus	Toll	G1	S1
PNY 2106 HN	6	4	1/4"	1/4" -18 NPT	14
PNY 2106 HN 10	6	4	1/4"	3/8" -18 NPT	19

Vaatamata põhjalikule kontrollile ei saa me vigade esinemist välistada ning ei vastuta olemasolevate andmete eest.