SIN B 90

Nippelotsik, RGN W90°

Omadused

Ühendus 1	Banjo ava M-keermega poltidele
Tihenditüüp 1	vaskrõngaga tihend
Lühend	RGN
Tavaline	DIN 7642
Materjal	Teras
Pinnatöötlus	galvaniseeritud



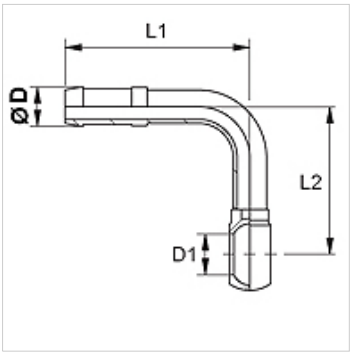

Vihje

Valige sobiv ühendus voolikutüübi järgi.

Artikkel

Märgistus	DN	Suurus	Toll	Ø D (mm)	D1 (mm)	Banjo poltidele	L1 (mm)	L2 (mm)
SIN 03 B 02 90	3	2	1/4"	5,0	8	M 8	45	27
SIN 04 B 90	4	3	3/16"	6,0	10	M 10	45	45
SIN 06 B 90	6	4	1/4"	8,0	12	M 12	52	42
SIN 08 B 90	8	5	5/16"	10,0	14	M 14	58	54

Vaatamata põhjalikule kontrollile ei saa me vigade esinemist välistada ning ei vastuta olemasolevate andmete eest.