K HJ

Keermega liitmik, ristikujuline

Omadused

Ühendus 1 - 4	UN/UNF-väliskeere
Tihenditüüp 1 - 4	74° väliskoonus
Tüüp	Keermega liitmik
Ehitustüüp	K-kujuline
Materjal	Teras
Pinnatöötlus	galvaniseeritud



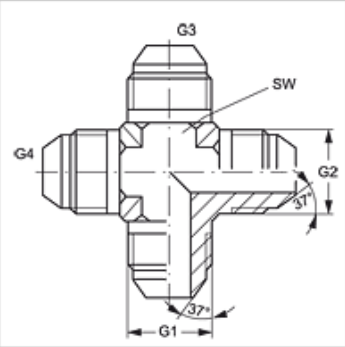

Artikkel

Märgistus	G1 - G4	SW (mm)
K HJ 04	7/16" -20 UNF	11
K HJ 05	1/2" -20 UNF	14
K HJ 06	9/16" -18 UNF	14
K HJ 08	3/4" -16 UNF	19
K HJ 10	7/8" -14 UNF	22
K HJ 12	1.1/16" -12 UN	27
K HJ 16	1.5/16" -12 UN	33
K HJ 20	1.5/8" -12 UN	41
K HJ 24	1.7/8" -12 UN	48

SW = võtme suurus

Toote variandid

K HJ VA	Keermega liitmik, ristikujuline, Roostevaba teras

Vaatamata põhjalikule kontrollile ei saa me vigade esinemist välistada ning ei vastuta olemasolevate andmete eest.