K HJ VA

Keermega liitmik, ristikujuline

Omadused

Ühendus 1 - 4	UN/UNF-väliskeere
Tihenditüüp 1 - 4	74° väliskoonus
Tüüp	Keermega liitmik
Ehitustüüp	K-kujuline
Materjal	Roostevaba teras
Pinnatöötlus	galvaniseeritud



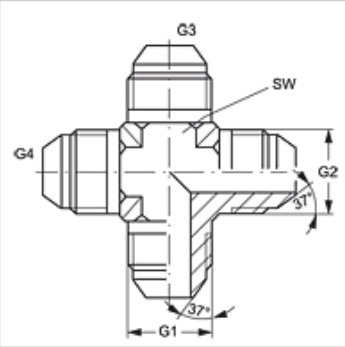

Artikkel

Märgistus	G1 - G4	SW (mm)
K HJ 04 VA	7/16" -20 UNF	11
K HJ 06 VA	9/16" -18 UNF	14
K HJ 08 VA	3/4" -16 UNF	19

SW = võtme suurus

Toote variandid

K HJ	Keermega liitmik, ristikujuline, Teras

Vaatamata põhjalikule kontrollile ei saa me vigade esinemist välistada ning ei vastuta olemasolevate andmete eest.