# L HMO HB

Sissekeeratav liitmik, L-kujuline

## Omadused

| | |
|---|---|
| **Ühendus 1** | Meetriline väliskeere, silindriline |
| **Tihenditüüp 1** | Sissekeeratava liitmiku O-tihendirõngas |
| **Ühendus 2 + 3** | BSP-väliskeere, silindriline |
| **Tihenditüüp 2 + 3** | 60° sisekoonus |
| **Tüüp** | Sissekeeratav liitmik, suunatav |
| **Ehitustüüp** | L-kujuline |
| **Materjal** | Teras |
| **Pinnatöötlus** | galvaniseeritud |



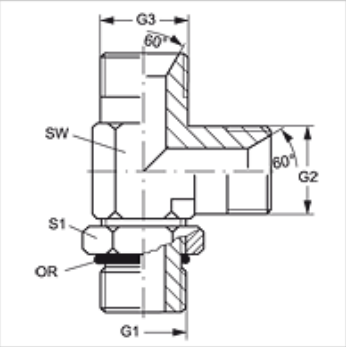


## Artikkel

| Märgistus | G1 | G2 + G3 | SW (mm) | S1 | OR |
|---|---|---|---|---|---|
| **L HMO 12 HB 02** | M 12 x 1,5 | G 1/8" -28 | 14 | 18 | 9,3 x 2,4 |
| **L HMO 12 HB 04** | M 12 x 1,5 | G 1/4" -19 | 14 | 18 | 9,3 x 2,4 |
| **L HMO 14 HB 04** | M 14 x 1,5 | G 1/4" -19 | 14 | 20 | 11,3 x 2,4 |
| **L HMO 14 HB 06** | M 14 x 1,5 | G 3/8" -19 | 19 | 20 | 11,3 x 2,4 |
| **L HMO 16 HB 04** | M 16 x 1,5 | G 1/4" -19 | 19 | 22 | 13,3 x 2,4 |
| **L HMO 16 HB 06** | M 16 x 1,5 | G 3/8" -19 | 19 | 22 | 13,3 x 2,4 |
| **L HMO 18 HB 06** | M 18 x 1,5 | G 3/8" -19 | 19 | 24 | 15,3 x 2,4 |
| **L HMO 18 HB 08** | M 18 x 1,5 | G 1/2" -14 | 19 | 24 | 15,3 x 2,4 |
| **L HMO 20 HB 08** | M 20 x 1,5 | G 1/2" -14 | 27 | 28 | 17,3 x 2,4 |
| **L HMO 22 HB 08** | M 22 x 1,5 | G 1/2" -14 | 22 | 28 | 19,3 x 2,4 |
| **L HMO 22 HB 12** | M 22 x 1,5 | G 3/4" -14 | 22 | 28 | 19,3 x 2,4 |

SW, S1, S2 = võtme suurus

*Vaatamata põhjalikule kontrollile ei saa me vigade esinemist välistada ning ei vastuta olemasolevate andmete eest.*