# T AJF HJOF

Pealekeeratav liitmik, T-kujuline

## Omadused

| | |
|---|---|
| **Ühendus 1** | ORFS-mutrikeere |
| **Tihenditüüp 1** | Lametihend |
| **Ühendus 2 + 3** | ORFS-väliskeere |
| **Tihenditüüp 2 + 3** | O-rõngaga lametihend |
| **Tüüp** | Pealekeeratav liitmik, suunaseadistusega |
| **Ehitustüüp** | T-kujuline |
| **Materjal** | Teras |
| **Pinnatöötlus** | galvaniseeritud |



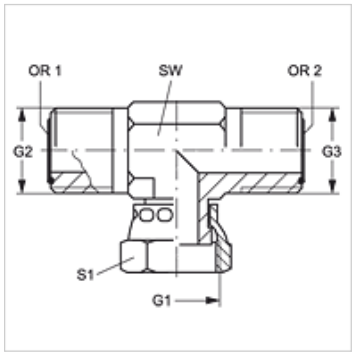


## Artikkel

| Märgistus | G1 | G2 + G3 | SW (mm) | S1 | OR1 + OR2 |
|---|---|---|---|---|---|
| **T AJF 04 HJOF** | 9/16" -18 UNF | 9/16" -18 UNF | 14 | 17 | 7,66 x 1,78 |
| **T AJF 06 HJOF** | 11/16" -16 UN | 11/16" -16 UN | 19 | 22 | 9,25 x 1,78 |
| **T AJF 08 HJOF** | 13/16" -16 UN | 13/16" -16 UN | 19 | 24 | 12,42 x 1,78 |
| **T AJF 10 HJOF** | 1" -14 UNS | 1" -14 UNS | 27 | 30 | 15,60 x 1,78 |
| **T AJF 12 HJOF** | 1.3/16" -12 UN | 1.3/16" -12 UN | 30 | 35 | 18,77 x 1,78 |
| **T AJF 16 HJOF** | 1.7/16" -12 UN | 1.7/16" -12 UN | 37 | 41 | 23,52 x 1,78 |
| **T AJF 20 HJOF** | 1.11/16" -12 UN | 1.11/16" -12 UN | 41 | 48 | 29,87 x 1,78 |
| **T AJF 24 HJOF** | 2" -12 UN | 2" -12 UN | 48 | 55 | 37,82 x 1,78 |

SW, S1, S2 = võtme suurus

*Vaatamata põhjalikule kontrollile ei saa me vigade esinemist välistada ning ei vastuta olemasolevate andmete eest.*