TSV HJ

Vaheühendusliitmik, T-kujuline

Omadused

Ühendus 1 - 3	UN/UNF-väliskeere
Tihenditüüp 1 - 3	74° väliskoonus
Tüüp	Vaheühendusliitmik
Ehitustüüp	T-kujuline
Materjal	Teras
Pinnatöötlus	galvaniseeritud



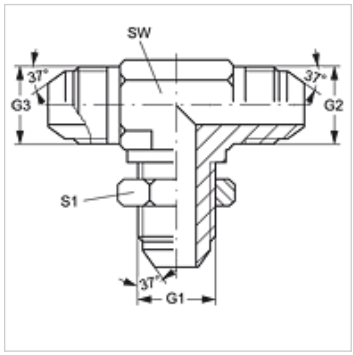

Artikkel

Märgistus	G1 - G3	SW (mm)	S1
T SV 04 HJ	7/16" -20 UNF	11	17
T SV 05 HJ	1/2" -20 UNF	14	19
T SV 06 HJ	9/16" -18 UNF	14	21
T SV 08 HJ	3/4" -16 UNF	19	25
T SV 10 HJ	7/8" -14 UNF	22	29
T SV 12 HJ	1.1/16" -12 UN	27	35

SW, S1, S2 = võtme suurus

Toote variandid

TSV HJ VA	Vaheühendusliitmik, T-kujuline, Roostevaba teras

Vaatamata põhjalikule kontrollile ei saa me vigade esinemist välistada ning ei vastuta olemasolevate andmete eest.