MVR HJOF

Manomeeter-kinnitusliitmik

Omadused

Ühendus 1	BSP-sisekeere, silindriline
Tihenditüüp 1	vaskrõngaga tihend
Ühendus 2	ORFS-väliskeere
Tihenditüüp 2	O-rõngaga lametihend
Tüüp	Manomeeter-kinnitusliitmik
Komplektis	vaskrõngaga
Materjal	Teras
Pinnatöötlus	galvaniseeritud



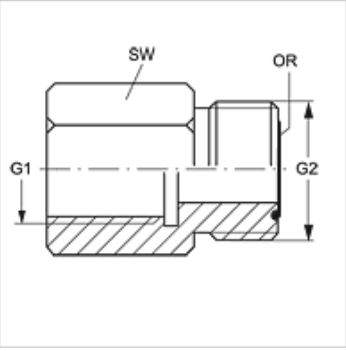

Artikkel

Märgistus	maksimaalne töörõhk (bar)	G1	G2	SW (mm)	OR
MVR 04 HJOF	400	G 1/4" -19	9/16" -18 UNF	17	7,65 x 1,78
MVR 04 HJOF 06	400	G 1/4" -19	11/16" -16 UN	19	9,25 x 1,78
MVR 04 HJOF 08	280	G 1/4" -19	13/16" -16 UN	22	12,42 x 1,78

Vaatamata põhjalikule kontrollile ei saa me vigade esinemist välistada ning ei vastuta olemasolevate andmete eest.