MENGENTEILER M

Koguste jagaja

Omadused

Ühendus	meetriline sisekeere, silindriline
Paigaldus	2 x M8 sisekeeret
Paigaldusasend	vertikaalne
Vahendid	HLP 30 - 46
Nimiläbivool	20 l/min
Osade suhe	50 : 50
Temperatuur min.	-20 °C
Temperatuur max.	80 °C

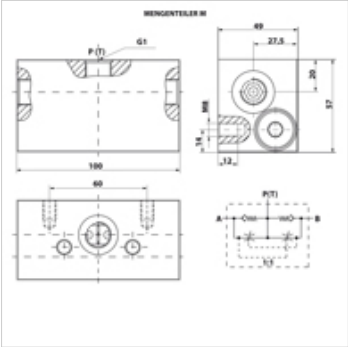

Artikkel

Märgistus	Rakendamine	Töörõhk (bar)	G1	Kaal (kg)
MENGENTEILER M 16	pressure-compensated	250,0	M 16 x 1,5	1,90
MENGENTEILER M 18	pressure-compensated	250,0	M 18 x 1,5	1,93