# SNF R
Lame määrdenippel

## Omadused

| | |
|---|---|
| **Ühendus 1** | BSP-väliskeere, silindriline |
| **Tihenditüüp 1** | ilma keermestihendita |
| **Ühendus 2** | Määrdenippel |
| **Tüüp** | Lame määrdenippel |
| **Ehitustüüp** | Sirge |
| **Tavaline** | DIN 3404 |
| **Materjal** | Teras |
| **Pinnatöötlus** | galvaniseeritud |

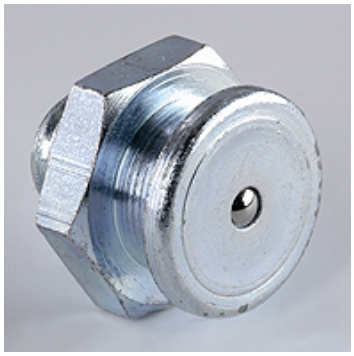

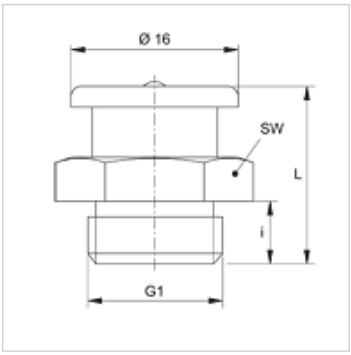


## Artikkel

| Märgistus | G1 | i (mm) | L (mm) | SW (mm) |
|---|---|---|---|---|
| **SNF R1/4** | G 1/4" -19 | 6 | 17 | 17 |
| **SNF R3/8** | G 3/8" -19 | 7 | 18 | 17 |

## Toote variandid

| | |
|---|---|
| **SNF R MG** | Lame määrdenippel, Messing |

*Vaatamata põhjalikule kontrollile ei saa me vigade esinemist välistada ning ei vastuta olemasolevate andmete eest.*