SNT GLATT

Lehtermäärdenippel, sissesurutav otsik

Omadused

Ühendus 1	Sissesurutav otsik
Ühendus 2	Määrdenippel
Tüüp	Lehtermäärdenippel
Lisa	lameda tapiga sisselöömiseks
Ehitustüüp	Sirge
Tavaline	DIN 3405
Materjal	Teras
Pinnatöötlus	galvaniseeritud



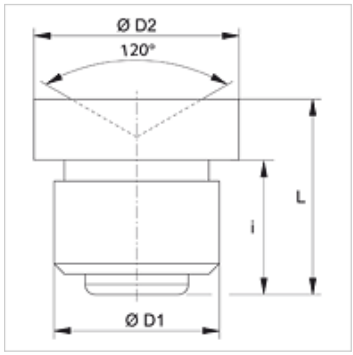

Artikkel

Märgistus	Ø D1 (mm)	Ø D2 (mm)	i (mm)	L (mm)
SNT GLATT 08	8	10,0	6,5	9,5
SNT GLATT 10	10	12,0	6,5	9,5

Vaatamata põhjalikule kontrollile ei saa me vigade esinemist välistada ning ei vastuta olemasolevate andmete eest.