TR W VB

Ühendusliitmik tecalan-torule

HANSA FLEX

Omadused

Ehitustüüp	Nurk 90°
Tüüp	Pistikühendus
Materjal	Messing
Pinnatöötlus	nikeldatud



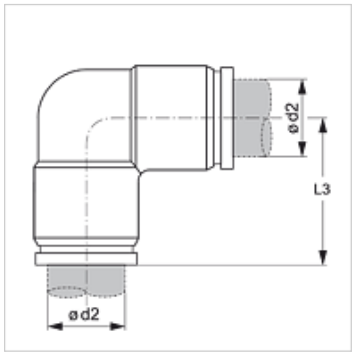

Artikkel

Märgistus	Ø d2 (mm)	L3 (mm)
TR 04 W VB	4	18,2
TR 05 W VB	5	19,2
TR 06 W VB	6	19,7
TR 08 W VB	8	23,2
TR 10 W VB	10	27,5
TR 12 W VB	12	25,5
TR 14 W VB	14	29,1

Vaatamata põhjalikule kontrollile ei saa me vigade esinemist välistada ning ei vastuta olemasolevate andmete eest.