# K 420-03 - K 420-84

Sissekeeratav liitmik

HANSA-FLEX

## Omadused

| | |
|---|---|
| **Ühendus 1** | M-keere välis, kooniline |
| **Tihenditüüp 1** | 24° sisekoonus |
| **Ühendus 2** | M-keere välis, silindriline |
| **Tihenditüüp 2** | A-vorm |
| **Tüüp** | Sissekeeratav liitmik |
| **Ehitustüüp** | Sirge |
| **Tavaline** | DIN 3852 |
| **Materjal** | Teras |
| **Pinnatöötlus** | galvaniseeritud |



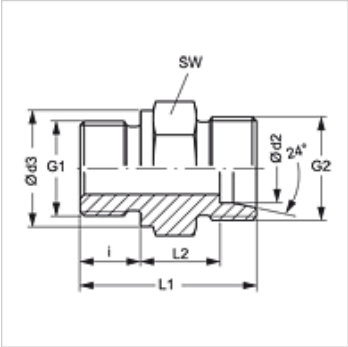


## Artikkel

| Märgistus | Ø d2 (mm) | Ø d3 (mm) | G1 | G2 | i (mm) | L1 (mm) | L2 (mm) | SW (mm) |
|---|---|---|---|---|---|---|---|---|
| **K 420-03** | 8 | 17 | M 12 x 1,5 | M 14 x 1,5 | 12 | 29,0 | 10,0 | 17 |
| **K 420-04** | 10 | 17 | M 12 x 1,5 | M 16 x 1,5 | 12 | 30,0 | 11,0 | 17 |
| **K 420-05** | 8 | 19 | M 14 x 1,5 | M 14 x 1,5 | 12 | 29,0 | 10,0 | 19 |
| **K 420-06** | 10 | 19 | M 14 x 1,5 | M 16 x 1,5 | 12 | 30,0 | 11,0 | 19 |
| **K 420-18** | 8 | 23 | M 18 x 1,5 | M 14 x 1,5 | 12 | 30,5 | 11,0 | 24 |
| **K 420-25** | 10 | 21 | M 16 x 1,5 | M 16 x 1,5 | 12 | 31,5 | 12,5 | 22 |
| **K 420-26** | 6 | 17 | M 12 x 1,5 | M 12 x 1,5 | 12 | 29,0 | 10,0 | 17 |
| **K 420-27** | 6 | 19 | M 14 x 1,5 | M 12 x 1,5 | 12 | 29,0 | 10,0 | 19 |
| **K 420-37** | 10 | 23 | M 18 x 1,5 | M 16 x 1,5 | 12 | 31,5 | 12,5 | 24 |
| **K 420-39** | 18 | 27 | M 22 x 1,5 | M 26 x 1,5 | 14 | 36,0 | 14,5 | 27 |
| **K 420-44** | 15 | 21 | M 16 x 1,5 | M 22 x 1,5 | 12 | 32,5 | 13,5 | 24 |
| **K 420-45** | 15 | 23 | M 18 x 1,5 | M 22 x 1,5 | 12 | 32,5 | 13,5 | 24 |
| **K 420-47** | 15 | 27 | M 22 x 1,5 | M 22 x 1,5 | 14 | 36,0 | 15,0 | 27 |
| **K 420-57** | 6 | 21 | M 16 x 1,5 | M 12 x 1,5 | 12 | 30,5 | 11,5 | 22 |
| **K 420-82** | 12 | 21 | M 16 x 1,5 | M 18 x 1,5 | 12 | 31,5 | 12,5 | 22 |
| **K 420-84** | 12 | 23 | M 18 x 1,5 | M 18 x 1,5 | 12 | 31,5 | 12,5 | 24 |

Ø d2 = toru välisläbimõõt – SW = võtme suurus

## Toote variandid

| | |
|---|---|
| **K 42-02 - K 42-106** | Sissekeeratav ühendus, umbmutri ja lõikekettaga |

*Vaatamata põhjalikule kontrollile ei saa me vigade esinemist välistada ning ei vastuta olemasolevate andmete eest.*