WA IR ST

Liitmik ... IR, teras

Omadused

Rakendusvaldkond	Ühendusarmatuurid metallvoolikutele
Ühendus 1	Keermemuhv koos silindrilise tollilise sisekeermega
Tavaline	DIN EN 10226 / ISO 7-1
Ehitustüüp	Sirge
Materjal	Teras (keevitatav)



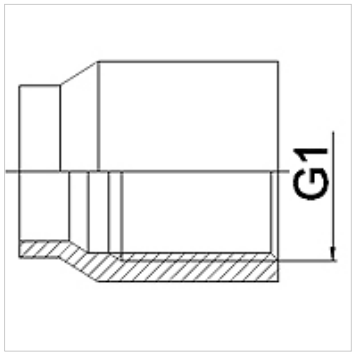

Tellimisinfo

Tellida on võimalik ka muid mudeleid.

Artikkel

Märgistus	DN	G1
WA 006 IR ST	6	Rp 1/4 tolli
WA 010 IR ST	10	Rp 3/8 tolli
WA 013 IR ST	13	Rp 1/2 tolli
WA 020 IR ST	20	Rp 3/4 tolli
WA 025 IR ST	25	Rp 1 toll
WA 032 IR ST	32	Rp 1 1/4 tolli
WA 040 IR ST	40	Rp 1 1/2 tolli
WA 050 IR ST	50	Rp 2 tolli
WA 065 IR ST	65	Rp 2 1/2 tolli
WA 080 IR ST	80	Rp 3 tolli

Toote variandid

WA IR	Liitmik ... IR, tempermalm, Tempermalm
WA IR RG	Liitmik ... IR, punapronks, Punapronks
WA IR VA	Liitmik ... IR, roostevaba teras, Roostevaba teras

Vaatamata põhjalikule kontrollile ei saa me vigade esinemist välistada ning ei vastuta olemasolevate andmete eest.