WA VB

Liitmik ... VB, tempermalm

Omadused

Rakendusvaldkond	Ühendusarmatuurid metallvoolikutele
Ühendus 1	Tolliline silindriline sisekeere
Tihenditüüp 1	Kooniline tihend
Tavaline	DIN EN 10226 / ISO 7-1
Ehitustüüp	Sirge
Rakendus	Joodetud mudel talub kuni 200 °C kuumust.
Rakendamine	3-osaline keermesühendus
Materjal	Tempermalm



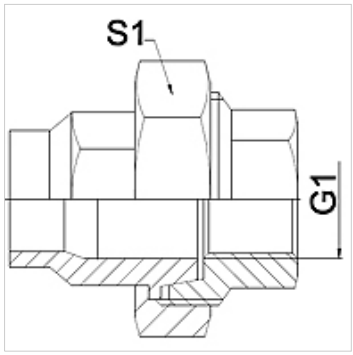

Vihje

Ära toodud võtmeväärtused on umbkaudsed väärtused!
The specified working pressure PN(bar) relates to the working temperature of -20 °C to 120 °C. At working temperature of 120 °C to 200 °C the working pressure PN (bar) reduces to 22,7 bar.

Tellimisinfo

Tellida on võimalik ka muid mudeleid.

Artikkel

Märgistus	DN	PN (bar)	G1	S1 (mm)
WA 006 VB	6	25	Rp 1/4 tolli	28,0
WA 010 VB	10	25	Rp 3/8 tolli	32,0
WA 013 VB	13	25	Rp 1/2 tolli	39,0
WA 020 VB	20	25	Rp 3/4 tolli	48,0
WA 025 VB	25	25	Rp 1 toll	55,0
WA 032 VB	32	25	Rp 1 1/4 tolli	67,0
WA 040 VB	40	25	Rp 1 1/2 tolli	74,0
WA 050 VB	50	25	Rp 2 tolli	90,0
WA 065 VB	65	25	Rp 2 1/2 tolli	111,0
WA 080 VB	80	25	Rp 3 tolli	130,0
WA 100 VB	100	25	Rp 4 tolli	151,0

Toote variandid

WA VB RG	Liitmik ... VB, punapronks, Punapronks
WA VB VA	Liitmik ... VBF, roostevaba teras, Roostevaba teras

Vaatamata põhjalikule kontrollile ei saa me vigade esinemist välistada ning ei vastuta olemasolevate andmete eest.