HK CDB

Kolvikindlustamise mutter, iselukustuv, lame

Omadused

Materjal	Teras

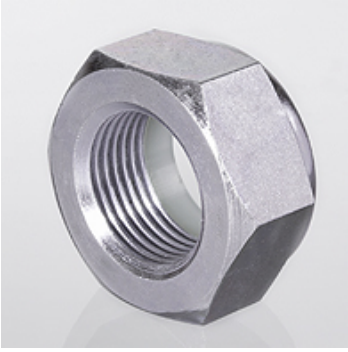

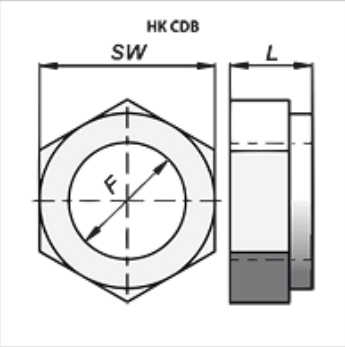

Artikkel

Märgistus	F	L (mm)	SW (mm)	Kaal (kg)
HK CDB 000 2015	M 20 × 1,5	18	30	0,06
HK CDB 000 2420	M 24 x 2	21	36	0,10
HK CDB 000 2720	M 27 x 2	23	41	0,18

Vaatamata põhjalikule kontrollile ei saa me vigade esinemist välistada ning ei vastuta olemasolevate andmete eest.