# HK CTPM

Hüdraulikasilindrite keermestatud kolvid

HANSA-FLEX

## Omadused

**Materjal** Teras C40

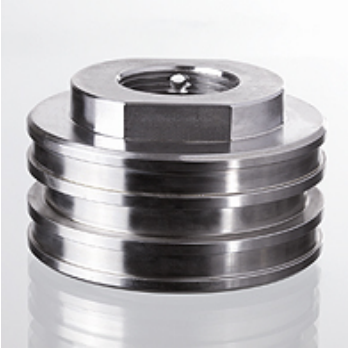

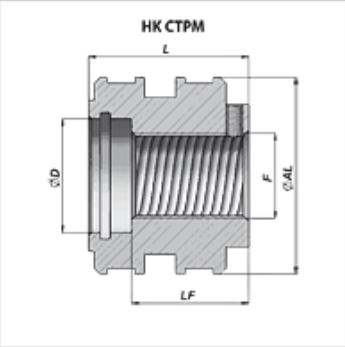


## Artikkel

| Märgistus | Ø AL (mm) | Ø D (mm) | F | L (mm) | LF (mm) | Kaal (kg) | sobiv tihendikomplekt |
|---|---|---|---|---|---|---|---|
| **HK CTPM 050 021 040** | 50 | 21,0 | M 20 × 1,5 | 40 | 28 | 0,4 | HK GKG CTPM 050 |
| **HK CTPM 050 025 040** | 50 | 25,0 | M 22 x 1,5 | 40 | 28 | 0,4 | On request |
| **HK CTPM 060 030 045** | 60 | 30,0 | M 27 x 2 | 45 | 30 | 0,6 | HK GKG CTPM 060 |
| **HK CTPM 063 030 045** | 63 | 30,0 | M 27 x 2 | 45 | 30 | 0,7 | On request |
| **HK CTPM 070 035 056** | 70 | 35,0 | M 33 x 2 | 56 | 41 | 1,0 | On request |
| **HK CTPM 070 040 056** | 70 | 40,0 | M 30 x 2 | 56 | 41 | 1,0 | HK GKG CTPM 070 |
| **HK CTPM 080 040 056** | 80 | 40,0 | M 30 x 2 | 56 | 41 | 1,4 | HK GKG CTPM 080 |
| **HK CTPM 080 041 056** | 80 | 40,0 | M 33 x 2 | 56 | 41 | 1,4 | On request |
| **HK CTPM 090 038 055** | 90 | 38,0 | M 36 x 3 | 55 | 40 | 1,8 | HK GKG CTPM 090 |
| **HK CTPM 090 043 055** | 90 | 43,0 | M 40x2 | 55 | 47 | 1,7 | HK GKG CTPM 090 |
| **HK CTPM 100 045 056** | 100 | 45,0 | M 42 x 2 | 56 | 41 | 2,2 | HK GKG CTPM 100 |
| **HK CTPM 110 050 070** | 110 | 50,0 | M 48 x 3 | 70 | 55 | 3,4 | HK GKG CTPM 110 |
| **HK CTPM 120 050 070** | 120 | 50,0 | M 48 x 3 | 70 | 55 | 4,1 | HK GKG CTPM 120 |
| **HK CTPM 120 054 070** | 120 | 54,0 | M 52x2 | 70 | 55 | 3,9 | On request |
| **HK CTPM 125 050 070** | 125 | 51,0 | M 48 x 3 | 70 | 55 | 4,4 | HK GKG CTPM 125 |
| **HK CTPM 125 054 070** | 125 | 54,0 | M 52x2 | 70 | 57 | 4,2 | HK GKG CTPM 125 |
| **HK CTPM 140 050 075** | 140 | 50,0 | M 48 x 3 | 75 | 57 | 6,0 | HK GKG CTPM 140 |
| **HK CTPM 140 067 075** | 140 | 67,0 | M 64x3 | 75 | 61 | 5,6 | On request |
| **HK CTPM 150 056 080** | 150 | 56,0 | M 52 x 3 | 80 | 60 | 7,5 | HK GKG CTPM 150 |
| **HK CTPM 150 067 080** | 150 | 67,0 | M 64x3 | 80 | 64 | 6,9 | On request |
| **HK CTPM 160 056 080** | 160 | 56,0 | M 52 x 3 | 80 | 60 | 8,5 | HK GKG CTPM 160 |
| **HK CTPM 160 076 080** | 160 | 76,0 | M 74x3 | 80 | 64 | 7,8 | On request |
| **HK CTPM 180 090 115** | 180 | 90,0 | M 80 x 2 | 115 | 85 | 14,1 | HK GKG CTPM 180 |
| **HK CTPM 200 100 115** | 200 | 100,0 | M 90 x 2 | 115 | 85 | 17,5 | HK GKG CTPM 200 |
| **HK CTPM 220 110 120** | 220 | 110,0 | M 100 x 2 | 120 | 90 | 21,8 | HK GKG CTPM 220 |
| **HK CTPM 250 125 130** | 250 | 125,0 | M 115x3 | 130 | 100 | 30,1 | HK GKG CTPM 250 |
| **HK CTPM 300 150 140** | 300 | 150,0 | M 140x3 | 140 | 105 | 44,9 | HK GKG CTPM 300 |

*Vaatamata põhjalikule kontrollile ei saa me vigade esinemist välistada ning ei vastuta olemasolevate andmete eest.*