HK DRV
Summutusrõngas

Omadused

Materjal NBR



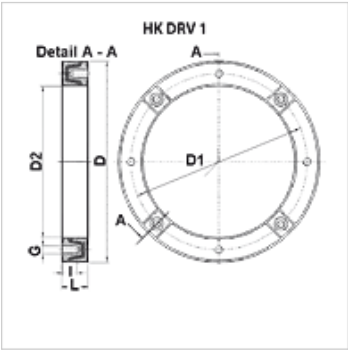

Kirjeldus

kasutamiseks pumbakandja ja paagi vahel
müra ja võngete summutamiseks
ülemise ja alumise osa vahel ei ole metallühendust
Paagi tihendamine külge vulkaniseeritud huultihendiga

Artikkel

Märgistus	IEC mootori ehitussuurus	Ø D (mm)	Ø D1 (mm)	Ø D2 (mm)	G	I (mm)	L (mm)	Kaal (kg)
HK DRV1 250	100L / 112M	250,0	215,0	191,0	4 x M12	22,0	45,0	1,67
HK DRV1 300	132S / 132M	300,0	265,0	235,0	4 x M12	22,0	50,0	2,54
HK DRV1 350	160M / 160L 180M / 180L	350,0	300,0	261,0	4 x M16	22,0	60,0	5,00
HK DRV1 400	200L	400,0	350,0	301,0	4 x M16	29,0	50,0	7,20

Vaatamata põhjalikule kontrollile ei saa me vigade esinemist välistada ning ei vastuta olemasolevate andmete eest.