HK EPMT

Gerollermootor EPMT

Omadused

Ühendus	Õliühendused: A + B = G 3/4"; lekkeõli = G 1/4"
Rakendamine	Standardmudel Type "C" with standard seal Four hole flange bolt circle 160 Võlli läbimõõt on 40mm, pikkus 79mm
Sisse- ja tagasivoolusurve õlilekke juhtimisega max.	210 bar

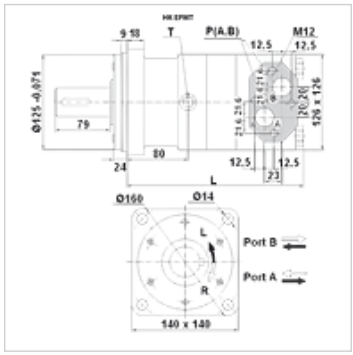

Vihje

Soovitame ühendada lekkeõli torustiku!

Artikkel

Märgistus	Läbivool max. (L/min)	Veevälj-asurve (cc)	Pöördearv min. (rpm)	Pöördearv max. (rpm)	Pöördemo-ment max. (N-m)	Survejuhud max. (bar)	Pmax. at 0-100 rpm (bar)	Pmax. at 100-300 rpm (bar)	Pmax. at 300 rpm (bar)	L (mm)	Kaal (kg)
HK EPMT 160 C	100	161,1	10	625	470	200	75	40	20	190	20,0
HK EPMT 200 C	125	201,4	10	625	590	200	75	40	20	195	22,5
HK EPMT 250 C	125	251,8	10	500	730	200	75	40	20	201	21,5
HK EPMT 315 C	125	326,3	10	380	950	200	75	40	20	211	22,0
HK EPMT 400 C	125	410,9	10	305	1080	180	75	40	20	221	23,0
HK EPMT 500 C	125	523,6	10	240	1220	160	75	40	-	235	24,0

max. pressure on shaft seal (without leak oil line) or pressure in leak oil line – Pöördemomendi ja survejuhu väärtused kehtivad püsitalitluse puhul – pmax: = max rõhk

Lisatarvikud

HK V0 590	Löökventiil

Varuosad

HK EP DS	Hüdraulilise planetaarmootori tihenduskomplekt