HK SZ
Pöördetapp SZ

Omadused

Materjal	ST 52.3 (FE510)



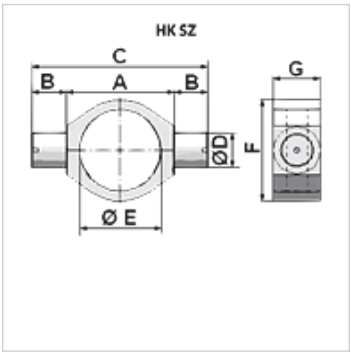

Vihje

ØE tolerants: <= 100: +0,2; ØE tolerants: > 100: +0,4
Põhikorpus ja tapp tarnitakse eraldi ja need tuleb veel kinni keevitada

Artikkel

Märgistus	A (mm)	B (mm)	C (mm)	F (mm)	G (mm)	Ø D (mm)	Ø E (mm)	Kaal (kg)
HK SZ 80	132	40	212,0	133	50	40	95	3,8
HK SZ 100	160	50	260,0	159	65	50	115	5,1

Vaatamata põhjalikule kontrollile ei saa me vigade esinemist välistada ning ei vastuta olemasolevate andmete eest.