WA VC RG

Liitmik ... VC, punapronks

Omadused

Rakendusvaldkond	Ühendusarmatuurid metallvoolikutele
Ühendus 1	Tolline kooniline väliskeere
Tihenditüüp 1	Kooniline tihend
Tavaline	DIN EN 10226 / ISO 7-1
Rakendus	Joodetud mudel talub kuni 200 °C kuumust.
Ehitustüüp	Sirge
Rakendamine	3-osaline keermesühendus
Materjal	Punapronks



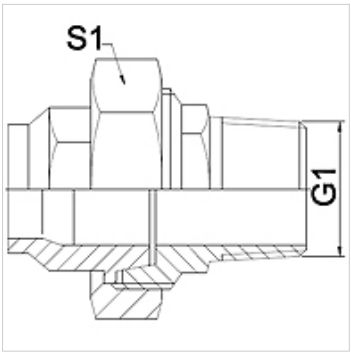

Vihje

Ära toodud võtmeväärtused on umbkaudsed väärtused!

Tellimisinfo

Tellida on võimalik ka muid mudeleid.

Artikkel

Märgistus	DN	G1	S1 (mm)
WA 013 VC RG	13	R 1/2 tolli	28,0
WA 020 VC RG	20	R 3/4 tolli	32,0
WA 025 VC RG	25	R 1 toll	42,0
WA 032 VC RG	32	R 1 1/4 tolli	50,0
WA 040 VC RG	40	R 1 1/2 tolli	55,0
WA 050 VC RG	50	R 2 tolli	70,0

Toote variandid

WA VC	Liitmik ... VC, tempermalm, Tempermalm
WA VC VA	Liitmik ... VC, roostevaba teras, Roostevaba teras

Vaatamata põhjalikule kontrollile ei saa me vigade esinemist välistada ning ei vastuta olemasolevate andmete eest.